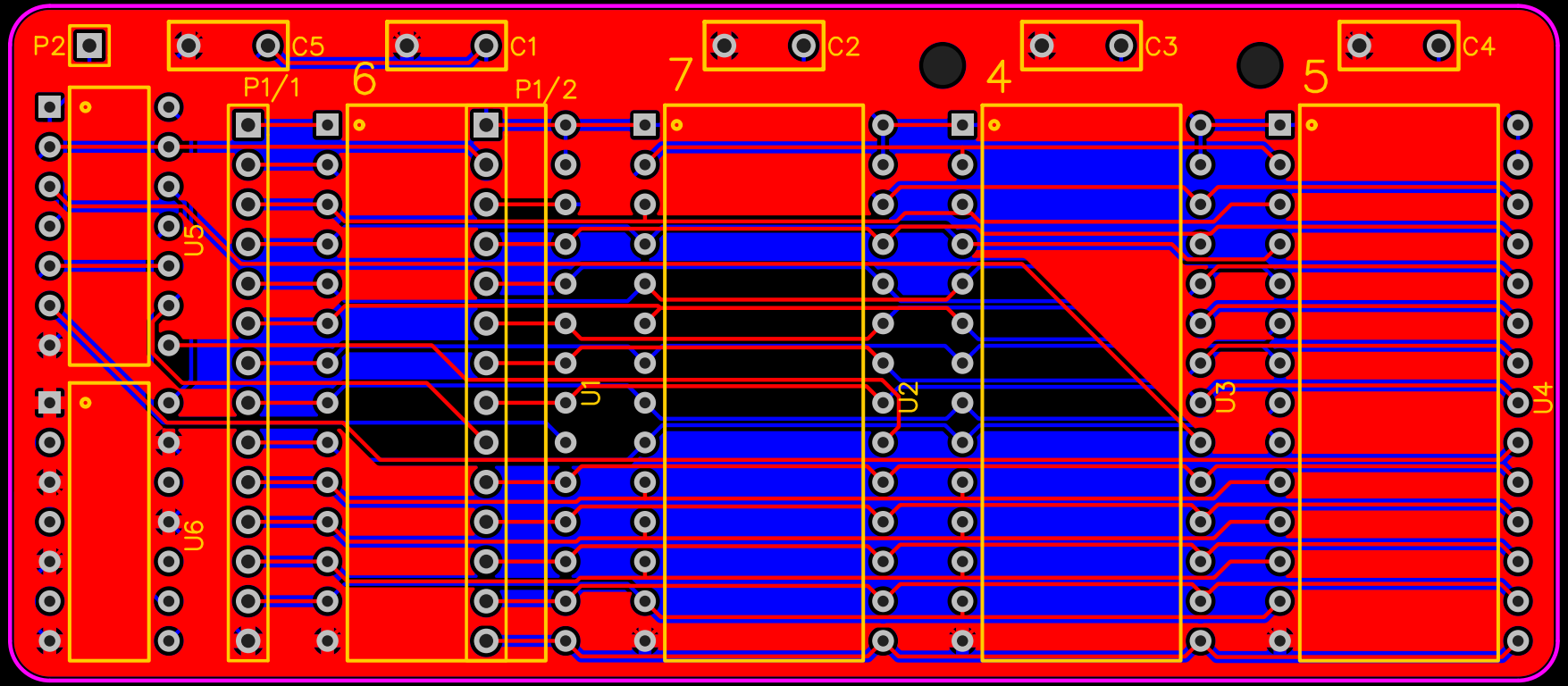
P2
C5
C1
C2
C3
C4
P1/1
6
P1/2
7
4
5
U5
U1
U2
U3
U4
U6